Inhalt

Sicherheits- und Warnhinweise	3
Steuertasten (Einbau- und Einzelgerät-Modelle - ohne LCD)	6
Steuertasten (Einzelgerät-Modelle - mit LCD)	8
Betrieb	10
Spülprogramme	11
Pflege Ihres Geschirrs	12
Geschirrspüler-Standardtest	13
Zubehör	14
Einräumen des Geschirrs	16
Spülmittelspender	18
Spülmittel für Geschirrspüler	19
Wasserenthärter	20
Klarspülerspender	22
Anpassungsmodus	23
Pflegeanleitung	26
Fehlersuche	29
Störungscodes	31
Garantie und Service	34

Wichtiger Hinweis!

DIESE ANLEITUNGEN GUT VERWAHREN

Die in dieser Bedienungsanleitung aufgeführten Modelle stehen unter Umständen nicht in allen Vertriebsgebieten zur Verfügung und können zudem hinsichtlich ihrer Bauart von Zeit zu Zeit geändert werden. Für neueste Informationen über in Ihrem Land erhältliche Modelle besuchen Sie bitte unsere Website unter www.fisherpaykel.com oder kontaktieren Ihren örtlichen Fisher & Paykel-Fachhändler.

Der DishDrawer wurde für einen sicheren Gebrauch bei normalen Geschirrspülvorgängen konzipiert. Bitte beachten Sie bei der Nutzung des DishDrawers die folgenden Hinweise und Nutzungsanleitungen.

Wichtige Sicherheitshinwiese

- ***Zu Ihrer eigenen Sicherheit sollten Sie die Hinweise in diesem Dokument strikt befolgen. Dadurch setzen Sie Brand-, Explosions-, Sachbeschädigungs-, Körperverletzungs- oder gar Lebensgefahr auf ein Minimum herab.***
- ***Verwenden Sie den DishDrawer® ausschließlich zu dem in diesem Dokument beschriebenen Zweck.***
- ***Verwenden Sie nur für Haushaltsspülmaschinen empfohlene Spülmittel und Klarspüler und bewahren Sie diese außerhalb der Reichweite von Kindern auf. Vergewissern Sie sich nach jedem Spülprogramm, dass der Spülmittelspender leer ist.***
- ***Räumen Sie scharfe und spitze Gegenstände so in das Gerät ein, dass sie die Dichtung nicht beschädigen, und scharfe Messer mit dem Griff nach oben, um Schnittverletzungen zu vermeiden.***
- ***Berühren Sie die Heizplatte keinesfalls während oder unmittelbar nach dem Gebrauch.***
- ***Verwenden Sie Ihren DishDrawer® erst, wenn alle Verkleidungspaneele angebracht sind.***
- ***Versuchen Sie nicht, die Bedienelemente zu manipulieren.***
- ***Zweckentfremden Sie das Schubfach nicht. Sie dürfen weder in noch auf dem Schubfach oder der Geschirrhalterung des DishDrawers® sitzen oder stehen.***
- ***Die Tassenhalter dienen zur Aufnahme von Tassen, Gläsern und Küchenutensilien. Lehnen oder stützen Sie sich nicht auf die im Gerät angebrachten Tassenhalter.***
- ***Lassen Sie nicht zu, dass Kinder in oder auf dem DishDrawer® spielen: Verletzungsgefahr.***
- ***Unter bestimmten Umständen kann sich in einem Heißwassersystem, das mindestens zwei Wochen lang nicht verwendet wurde, Wasserstoffgas bilden. WASSERSTOFFGAS IST EXPLOSIV. Wurde Ihr Heißwassersystem über einen derartigen Zeitraum nicht verwendet, drehen Sie vor Gebrauch der Spülmaschine an allen Hähnen das warme Wasser auf und lassen Sie es einige Minuten laufen. Dadurch wird etwaiges Wasserstoffgas freigesetzt. Da Gas entflammbar ist, dürfen Sie während dieses Vorgangs nicht rauchen oder auf andere Weise offene Flammen verwenden.***
- ***Wenn Sie eine Spülmaschine außer Betrieb nehmen oder entsorgen, entfernen Sie die Tür des Spülraums.***
- ***Spülmaschinenreiniger sind alkalisch. Sie herunterzuschlucken ist gefährlich. Vermeiden Sie die Berührung mit Haut und Augen, und sorgen Sie für einen sicheren Abstand zu Kindern und gebrechlichen Personen, wenn Sie das Gerät öffnen.***

Wichtige Sicherheitshinweise

Installation

- *Der DishDrawer® muss vor dem Betrieb gemäß der Installationsanleitung aufgestellt und installiert werden. Sollten Sie im Lieferumfang Ihres Geräts keine Installationsanleitung vorfinden, fordern Sie diese bitte bei Ihrem autorisierten Reparaturdienst an oder von der Fisher & Paykel Website: www.fisherpaykel.com*
- *Installation und Reparaturen sind von qualifizierten Technikern vorzunehmen.*
- *Wenn das Netzkabel beschädigt ist, muss es aus Sicherheitsgründen von Ihrem Händler, einem autorisierten Reparaturdienst oder einer ähnlich qualifizierten Fachkraft ersetzt werden.*
- *Der DishDrawer® muss anhand der mitgelieferten Klemmen an den benachbarten Elementen befestigt werden. Anderenfalls kann das Gerät instabil werden und Sachschäden oder Verletzungen verursachen.*
- *Verwenden Sie dieses Gerät nicht, wenn es beschädigt oder nicht vollständig zusammengebaut ist, wenn es Betriebsstörungen aufweist oder wenn Teile, einschließlich des Netzkabels und des Netzsteckers, defekt sind oder fehlen.*
- *Bewahren Sie weder Kraftstoff noch andere entflammbaren Gase oder Flüssigkeiten in der Nähe des Geschirrspülers auf und verwenden Sie diese nicht in Gerätenähe.*
- *Zur Vermeidung elektrischer Überlastung muss das Stromnetz, an das Sie das Gerät anschließen, die richtige Stromstärke und einen angemessenen Schutz aufweisen und hinsichtlich der Ausführung der Stromkabel für die angelegte Spannung geeignet sein.*
- *Verlegen Sie das Netzkabel so, dass niemand darauf tritt, darüber stolpert oder es auf andere Weise in Mitleidenschaft gezogen werden kann.*
- *Stellen Sie den DishDrawer® nicht an Orten auf, an welchen das Gerät Frost oder Witterungseinflüssen ausgesetzt ist.*
- *Für den Anschluss des Geräts an das Stromnetz dürfen keine Verlängerungskabel oder tragbare Verbindungen wie z. B. Mehrfachsteckdosen verwendet werden.*

Pflege

- *Sofern dies im vorliegenden Dokument nicht ausdrücklich empfohlen ist, nehmen Sie keinerlei Reparatur- oder Ein-/ Ausbauarbeiten am Gerät oder einem der Geräteteile vor. Beauftragen Sie hierfür bitte stets einen autorisierten Reparaturdienst.*
- *Zur Vermeidung von Rutschgefahr halten Sie den Boden im Umkreis des Geräts sauber und trocken.*
- *Vermeiden Sie die Ansammlung von brennbarem Material, wie z. B. Fusseln, Papier, Lappen und Chemikalien, im Bereich um das Gerät und unter dem Gerät.*
- *Vorsicht bei der Reinigung der Unterseite der Filterplatte: Sie könnten sich an den scharfen Kanten schneiden.*

Wichtige Sicherheitshinweise

Wichtig!

Unter keinen Umständen darf das Schubfach während des Betriebs des Geschirrspülers geöffnet werden.

Betrieb

- *Drücken Sie zur Unterbrechung des Betriebs stets die ▶/II -Taste, und öffnen Sie das Fach erst, wenn Sie die drei Signaltöne hören.*
- *Der Geschirrspüler darf nur betrieben werden, wenn Motorbaugruppe, Filterplatte, Ablauffilter und Sprüharm ordnungsgemäß eingebaut sind.*
- *Wenn Sie die Stromversorgung unterbrechen möchten, ziehen Sie zum Schutz des Kabels keinesfalls am Netzkabel oder dem Kabeleintritt, sondern stets am Stecker.*
- *Achten Sie beim Beladen des Geräts darauf, dass keine Gegenstände in die Dichtung des Schubfachs geraten. Es dürfen keine Gegenstände über das Schubfach hinausragen oder mit Gewalt hineingedrückt werden. Anderenfalls kann eine Reparatur nötig werden.*
- *Hausgeräte sind kein Kinderspielzeug. Kinder oder behinderte Personen, die das Gerät nicht alleine bedienen können, sollten von dazu fähigen Personen angeleitet werden. Die anleitende Person sollte sich überzeugen, dass das Gerät danach von ihnen ohne Gefahr für Bediener oder Umwelt benutzt werden kann.*
- *Der Betrieb des Geräts durch Kinder oder in der Nähe von Kindern ist nur unter strikter Aufsicht von Erwachsenen zulässig. Lassen Sie nicht zu, dass Kinder in, auf oder mit diesem oder anderen Geräten (ob in oder außer Betrieb) spielen.*
- *Bei Verwendung eines Mittels zur Reinigung von Spülmaschinen ist zum Schutz des Geschirrspülers unmittelbar nach der Säuberung ein Spülgang mit Spülmittel durchzuführen.*
- *Der DishDrawer® ist zum Spülen von normalen Haushaltsutensilien bestimmt. Mit Kraftstoff, Farbe, Stahl- oder Eisenrückständen, ätzenden, säurehaltigen oder alkalischen Chemikalien verschmutzte Gegenstände dürfen im Gerät nicht gespült werden.*
- *Wenn das Gerät voraussichtlich über einen längeren Zeitraum nicht gebraucht wird, schalten Sie bitte die Wasser- und die Stromversorgung ab.*
- *Spülmittel oder Klarspüler dürfen nicht in den Salzbehälter eingefüllt werden. Spülmittel oder Klarspüler zerstören den Wasserenthärter.*

Steuertasten (Einbaumodelle und Einzelgeräte ohne LCD)

Bei einem Doppel-Dishdrawer® verfügt jedes Schubfach über eigene Steuertasten und kann unabhängig von dem anderen betrieben werden.

Ein/Aus-Taste ⏻ (Power button)

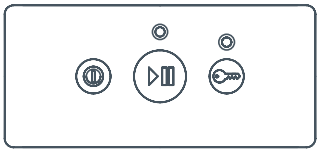

Drücken Sie die ⏻ -Taste zum Ein- oder Ausschalten des Geräts. Wenn Sie den DishDrawer® öffnen, wird das Gerät automatisch 30 Sekunden lang eingeschaltet. Zum Beenden eines bereits laufenden Spülgangs drücken Sie die ⏻ -Taste. Im Gerät befindliches Wasser wird abgepumpt.

Start/Pause-Taste ▶/II

Drücken Sie die ▶/II -Taste , um ein Spülprogramm zu starten. Wenn Sie das Spülprogramm während des Betriebes unterbrechen oder wieder starten möchten, drücken Sie die ▶/II -Taste. Wenn drei akustische Signale ertönen, können Sie das Gerät öffnen. Durch gewaltsames Öffnen des laufenden Geräts können Schäden am Gerät und Körperverletzungen entstehen.

Startverzögerung

Mit der ▶/II -Taste wird ebenfalls die Startverzögerung eingestellt. Der Beginn des Spülprogramms kann hiermit zwischen 1 und 12 Stunden im Voraus programmiert werden.

So aktivieren Sie die Startverzögerung

1 Drücken Sie die ▶/II -Taste so lange, bis das Licht über der ▶/II -Taste orange (bzw. violett, abhängig von Ihrem Modell) leuchtet.
2 Halten Sie die ▶/II -Taste so lange gedrückt, bis die gewünschte Verzögerungsdauer erreicht ist. Der DishDrawer® gibt Signaltöne aus, während Sie die ▶/II -Taste gedrückt halten. Jeder Ton gibt eine weitere Stunde Verzögerung an.
3 Nach Ablauf der Verzögerungszeit startet der DishDrawer® sein Spülprogramm, sofern das Schubfach geschlossen ist.

So machen Sie die Startverzögerung rückgängig

Drücken Sie die ⏻ -Taste.

Sperrtaste 🔑/🔒 (Lock button) (optional)

Mit der 🔑/🔒 -Taste wird die General- bzw. die Kindersicherungsfunktion aktiviert bzw. deaktiviert.

Generalsicherungsfunktion

Die Generalsicherungsfunktion deaktiviert sämtliche Tasten des Geräts. Zum Einschalten der Sicherung drücken Sie die 🔑/🔒 -Taste so lange, bis Sie einen Signalton hören (3 Sekunden). Das Licht über der 🔑/🔒 -Taste leuchtet, wenn die Generalsicherungsfunktion aktiviert ist.

Um die Generalsicherungsfunktion zu deaktivieren, halten Sie die 🔑/🔒 -Taste so lange gedrückt, bis das Licht über der 🔑/🔒-Taste erlischt.

Kindersicherung

Die Kindersicherungsfunktion verschließt den Geschirrspüler und deaktiviert alle Tasten bei Einbaumodellen. Zum Einschalten der Sicherung drücken Sie die / -Taste so lange, bis Sie zwei Signaltöne hören (5 Sekunden). Das Licht über der / -Taste leuchtet, wenn die Kindersicherungsfunktion aktiviert ist.

Um die Kindersicherungsfunktion zu deaktivieren, halten Sie die / -Taste so lange gedrückt, bis das Licht über der / -Taste erlischt.

Spülprogrammwähler

Drücken Sie die -Taste zur Auswahl der gewünschten Spülart. Das zuletzt verwendete Programm wird im Gerät gespeichert.

Öko-Taste (Eco button) eco (optional)

Um beim Spülprogramm Energie zu sparen, drücken Sie die eco -Taste. Die rote ÖKO-Leuchtdiode (ECO) zeigt an, dass die Funktion eingeschaltet ist. Bei stark verschmutztem Geschirr oder wenn eine besondere Trockenleistung erforderlich ist, sollten Sie die Öko-Taste nicht verwenden.

Bei Stromausfall

Bei einem Stromausfahl wird der Betrieb des Dishdrawers® unterbrochen. Der Geschirrspüler kann dann unter Umständen nicht geöffnet werden. Sobald die Stromversorgung wiederhergestellt ist, nimmt das Gerät den Betrieb an derselben Stelle im Programm wieder auf, an der es unterbrochen wurde.

Steuertasten (Einzelgerät-Modelle mit LCD)

Bei einem Doppel-Dishdrawer® verfügt jedes Schubfach über ein eigenes Bedienfeld und kann unabhängig von dem anderen betrieben werden.

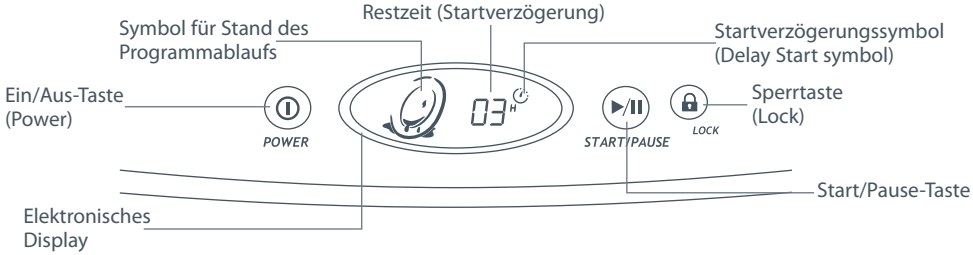

Ein/Aus-Taste ⏻ (Power button)

Drücken Sie die ⏻ -Taste zum Ein- oder Ausschalten des Geräts. Wenn Sie den DishDrawer® öffnen, wird das Gerät automatisch 30 Sekunden lang eingeschaltet. Zum Beenden eines bereits laufenden Spülgangs drücken Sie die ⏻ -Taste. Im Gerät befindliches Wasser wird abgepumpt.

Start/Pause-Taste ▶/II

Drücken Sie die ▶/II -Taste , um ein Spülprogramm zu starten. Wenn Sie das Spülprogramm während des Betriebes unterbrechen oder wieder starten möchten, drücken Sie die ▶/II -Taste. Wenn drei akustische Signale ertönen, können Sie das Gerät öffnen. Durch gewaltsames Öffnen des laufenden Geräts können Schäden am Gerät und Körperverletzungen entstehen.

Startverzögerung

Mit der ▶/II -Taste wird ebenfalls die Startverzögerung eingestellt. Der Beginn des Spülprogramms kann hiermit zwischen 1 und 12 Stunden im Voraus programmiert werden.

So aktivieren Sie die Startverzögerung

1 Drücken Sie die ▶/II -Taste so lange, bis das Verzögerungssymbol ⏲ in der elektronischen Anzeige eingeblendet wird.
2 Halten Sie die ▶/II -Taste so lange gedrückt, bis die gewünschte Verzögerungsdauer erreicht ist.
3 Nach Ablauf der Verzögerungszeit startet der DishDrawer® sein Spülprogramm, sofern das Schubfach geschlossen ist.

So machen Sie die Startverzögerung rückgängig
Drücken Sie die ⏻ -Taste.

Sperrtaste 🔒 (Lock) (optional)

Mit der 🔒 -Taste wird die General- bzw. die Kindersicherungsfunktion aktiviert bzw. deaktiviert.

Generalsicherungsfunktion

Die Generalsicherungsfunktion deaktiviert sämtliche Tasten des Bedienfeldes. Zum Einschalten der Sicherung drücken Sie die 🔒 -Taste so lange, bis Sie einen Signalton hören (3 Sekunden). Wenn die Generalsicherungsfunktion aktiviert ist, wird das 🔒 -Symbol in der elektronischen Anzeige dargestellt.

Kindersicherung

Die Kindersicherungsfunktion verschließt den Geschirrspüler und deaktiviert alle Tasten auf dem Bedienfeld. Zum Einschalten der Sicherung drücken Sie die 🔒 -Taste so lange, bis Sie zwei Signaltöne hören (5 Sekunden). Wenn die Kindersicherungsfunktion aktiviert ist, wird das 🔒 -Symbol in der elektronischen Anzeige dargestellt.
Um die Kindersicherungsfunktion zu deaktivieren, halten Sie die 🔒 -Taste so lange gedrückt, bis Sie einen Signalton hören und das 🔒 -Symbol in der elektronischen Anzeige ausgeblendet wird.

Spülprogrammwähler

Drücken Sie die ▶▶ -Taste zur Auswahl der gewünschten Spülart. Das zuletzt verwendete Programm wird im Gerät gespeichert.

Intensiv Normal Kurz Schonend Vorspülen

Öko-Taste eco (optional)

Um beim Spülprogramm Energie zu sparen, drücken Sie die eco -Taste. Die rote ÖKO-Leuchtdiode (ECO) zeigt an, dass die Funktion eingeschaltet ist. Bei stark verschmutztem Geschirr oder wenn eine besondere Trockenleistung erforderlich ist, sollten Sie die Öko-Taste nicht verwenden.

Symbol für Stand des Programmablaufs

An den folgenden in der elektronischen Anzeige eingeblendeten Symbolen erkennen Sie den jeweiligen Stand des Programmablaufs. Nach Beginn eines Spülgangs wird die verbleibende Spülzeit auf der elektronischen Anzeige in Minutenschritten angezeigt.

Schmutzig Vorspülen Hauptwäsche Nachspülen Trocknen Sauber

Bei Stromausfall

Sollte während des Betriebs der Strom ausfallen, hält das Gerät an. Der Geschirrspüler kann dann unter Umständen nicht geöffnet werden. Sobald die Stromversorgung wiederhergestellt ist, nimmt das Gerät den Betrieb an derselben Stelle im Programm wieder auf, an der es unterbrochen wurde.

1 **Räumen Sie das Geschirr ein.**
Entfernen Sie alle Speisereste vom Geschirr und laden Sie es ein.

2 **Füllen Sie das Spülmittel ein.**

3 **Überprüfen Sie den Klarspüler.**

4 **Drücken Sie die ⏻ -Taste.**

5 **Wählen Sie das Spülprogramm.**
Die Dauer des Spülprogramms wird auf der elektronischen Anzeige angegeben (nur bei Einzelgeräten).

6 **Wählen Sie eco (optional)**

7 **Kontrolle**
Stellen Sie sicher, dass sich der Sprüharm ungehindert drehen kann. Der Ablauffilter muss bündig mit der Filterplatte abschließen.

8 **Start**
Schließen Sie den DishDrawer®, und drücken Sie die ▶/II -Taste.

9 **Ende**
Das Programmende meldet der DishDrawer® durch sechs Signaltöne. Nach Abschluss des Spülgangs läuft der Lüfter noch einige Zeit nach, wie per Programmierung eingestellt, oder bis Sie das Gerät öffnen. Der Lüfter unterstützt das Trocknen und verbraucht nur eine geringe Menge an Energie. Es ist normal, dass nach Abschluss des Spülgangs ein wenig Wasser im Ablauffilterbereich verbleibt.
Gilt nur für Modelle DD605: Am Ende eines Spülprogramms kann es vorkommen, dass der Ablauf für beide Schubfächer gleichzeitig aktiviert wird. Das ist normal.

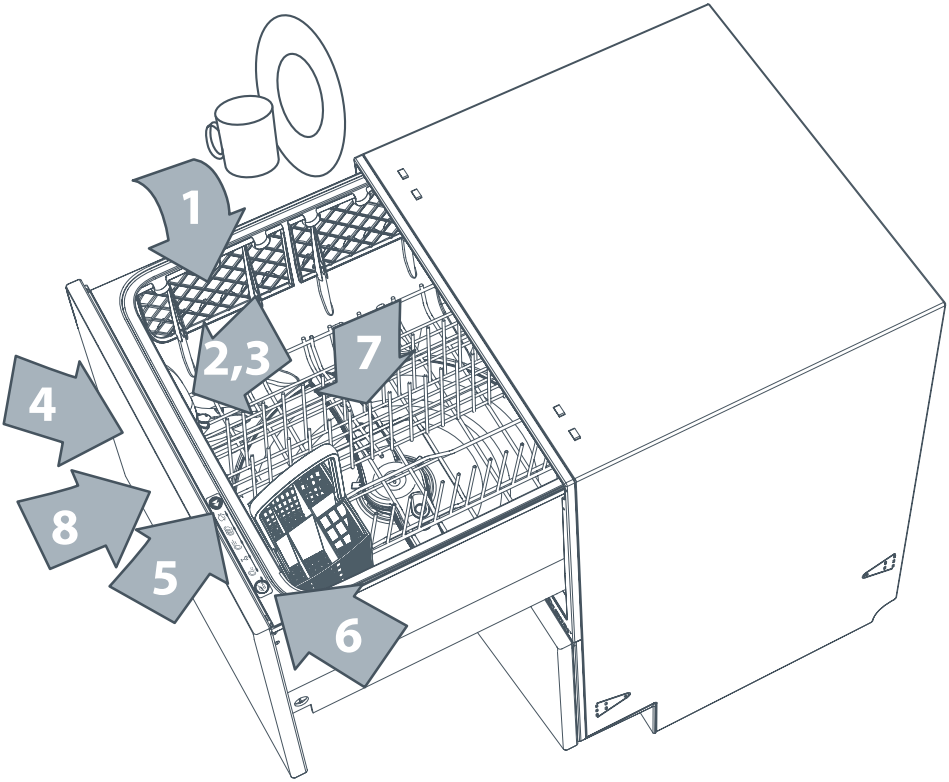

Standardprogramm – Einsatzbereich

Intensiv *Stark verschmutztes Ess- und Kochgeschirr*	**Normal** *Optimale Reinigungs- und Trocknungsleistung bei normal verschmutztem Geschirr*	**Kurz** *Leicht verschmutztes Geschirr.*	**Schonend** *Leicht verschmutztes und hitzeempfindliches Geschir.*	**Vorspülen** *Zum Einweichen und zur Vermeidung unangenehmer Gerüche*
				Vorspülen
Hauptreinigung 70 °C	Hauptreinigung 65 °C	Hauptreinigung 55 °C	Hauptreinigung 50 °C	
Nachspülen	Nachspülen	Nachspülen	Nachspülen	
Nachspülen	Nachspülen		Nachspülen	
Letztes Spülen 65 °C	Letztes Spülen 65 °C	Letztes Spülen 50 °C	Letztes Spülen 60 °C	
Trocknen	Trocknen		Trocknen	

Öko-Programm – Einsatzbereich

Intensiv *Stark verschmutztes Alltagsgeschirr.*	**Normal*** *Optimale Energienutzung bei normal verschmutztem Geschirr.*	**Kurz** *Leicht verschmutztes, fettfreies Geschirr.*	**Schonend** *Leicht verschmutztes, fettfreies und hitzeempfindliches Geschirr*
Hauptreinigung 60 °C	Hauptreinigung 55 °C	Hauptreinigung 45 °C	Hauptreinigung 45 °C
Nachspülen	Nachspülen	Nachspülen	Nachspülen
Nachspülen			Nachspülen
Letztes Spülen 55 °C	Letztes Spülen 60 °C	Letztes Spülen 45 °C	Letztes Spülen 50 °C
Trocknen	Trocknen		Trocknen

Hinweis

* Die Referenzangaben für die Spülprogramme entsprechen den Energievorgaben der Norm EN 50242

Die Spülzeiten können unterschiedlich sein, da sie von der Temperatur des einlaufenden Wassers, der Raumtemperatur und der Beladung des Geschirrspülers abhängig sind. Auch ein Öffnen des Geräts während des Betriebs kann die Spüldauer beeinflussen. Die auf der elektronischen Anzeige angegebenen Zeiten sind lediglich NÄHERUNGSWERTE und gehen von einer Einlaufwassertemperatur von 15 °C aus.

Pflege Ihres Geschirrs

Die Verbindung von hohen Temperaturen und Geschirrspülmittel beim Spülen im DishDrawer® kann auf einige Gegenstände mitunter schädlich wirken. Wenn Sie Zweifel haben, ob ein bestimmter Gegenstand im DishDrawer® gespült werden kann, richten Sie sich bitte nach den Anweisungen des Herstellers dieses Gegenstands oder spülen Sie ihn von Hand.

Besteck und Silber
Besteck und Silber sollte direkt nach Gebrauch abgespült werden, um der durch einige Lebensmittel verursachten Trübung vorzubeugen. Zu diesem Zweck eignet sich das Vorspülprogramm. Silber sollte nicht mit Edelstahl, z. B. anderem Besteck, in Berührung kommen. Fleckenbildung kann die Folge sein. Entnehmen Sie Silberbesteck unmittelbar nach Programmende aus der Spülmaschine und trocknen Sie es von Hand.

Aluminium
Aluminium kann durch die Einwirkung von Geschirrspülmittel abstumpfen. Die Stärke der Veränderung hängt dabei von der Qualität des Produkts ab.

Sonstiges Metall
Gegenstände aus Eisen und Gusseisen können rosten und bei anderen Gegenständen zu Flecken führen. Kupfer, Zinn und Messing neigen zur Fleckenbildung.

Holz
Holzgegenstände sind im Allgemeinen hitze- und wasserempfindlich. Regelmäßiges Reinigen dieser Gegenstände in der Spülmaschine kann ihren Zustand mit der Zeit beeinträchtigen. Im Zweifelsfall sollten Sie sie von Hand spülen.

Glas
Glasgegenstände für den alltäglichen Gebrauch sind meistens spülmaschinenfest. Kristallgläser sowie sehr edle und antike Glasgegenstände können matt werden und ihren Glanz verlieren. Diese sollten Sie von Hand spülen.

Kunststoff
Einige Kunststoffgegenstände ändern bei Kontakt mit heißem Wasser ihre Form oder Farbe. Richten Sie sich bitte nach den Spülempfehlungen des Herstellers des jeweiligen Kunststoffgegenstands. Es empfiehlt sich, waschbare Kunststoffgegenstände so aufzustellen, dass sie beim Spülgang nicht umkippen, sich mit Wasser füllen oder durch den Korb fallen.

Gegenstände mit Dekor
Porzellandekor ist heute meistens spülmaschinenfest. Alte Gegenstände mit über der Glasur angebrachtem Dekor, mit Goldrändern oder handgemaltem Dekor reagieren auf das Spülen im Geschirrspüler unter Umständen empfindlicher. Im Zweifelsfall sollten Sie sie von Hand spülen.

Geklebte Gegenstände
Bestimmte Klebstoffe werden in der Spülmaschine weich oder lösen sich ganz auf. Im Zweifelsfall sollten Sie geklebte Gegenstände von Hand spülen.

Urlaubszeit

Wenn Sie Ihren DishDrawer® über einen längeren Zeitraum nicht benutzen, empfiehlt es sich, die Einsätze zu leeren. Lassen Sie den Geräteinnenraum in sauberem Zustand zurück. Sorgen Sie für Belüftung, indem Sie die Schubfächer einen Spalt offen lassen. Schalten Sie sowohl die Wasser- als auch die Stromversorgung des Geräts ab.

Standardtests für Geschirrspüler

Die DishDrawer® werden gemäß der Norm EN50242 auf ihre Spül- und Trocknungsfähigkeiten geprüft. Im Folgenden finden Sie Hinweise zu Ladebeispielen und Angaben zu Spül- und Klarspülmittelmengen für den DishDrawer®.

Spülprogramm	Normal Öko
Spülmittelmengen	2,5 g (Vorspülen) 15,5 g (Hauptspülgang)
Klarspüler	4
Wasserenthärter	Setzen Sie Wasserenthärter gemäß der Härte des von Ihnen genutzten Wassers ein. Sehen Sie dazu bitte auch die Abschnitte 'Wasserenthärter' und 'Anpassungsmodus'.
Maximaleinstellung (pro DishDrawer)	6
Im Geschirrspüler-Standardtest eingesetztes Zubehör	Korb, Ablauffilterzugriff, Mega-Einsatz, Tellereinsatz, Besteckkorb, Tassenhaltersysteme.

Empfohlenes Ladebeispiel

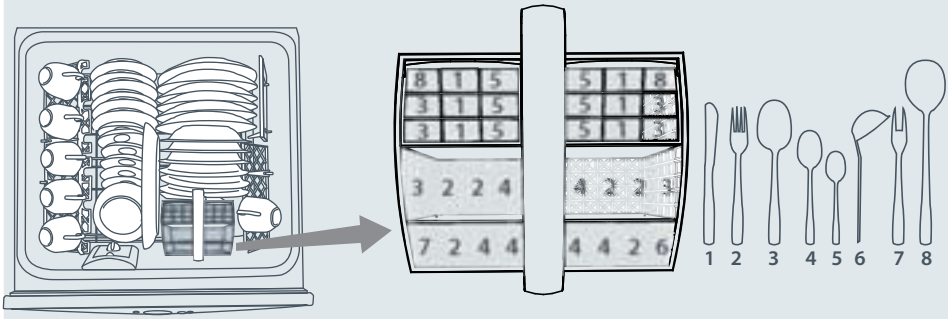

So montieren Sie das Tassenhaltersystem

Hinweis: Das vordere Tassenhaltersystem ist länger als das hintere.

Ladebeispiel für Tassen

Zubehör

Einsätze und Halter lassen sich je nach Bedarf einsetzen oder entnehmen. Verfügen Sie über einen Doppel-Dishdrawer®, können Sie einige Zubehörteile beliebig zwischen den beiden Fächern austauschen. So lassen sich beispielsweise zwei Mega-Einsätze in einem Fach kombinieren, um alle Gläser und Tassen in dem einen und Teller sowie größere Geschirrstücke in dem anderen Fach zu platzieren.

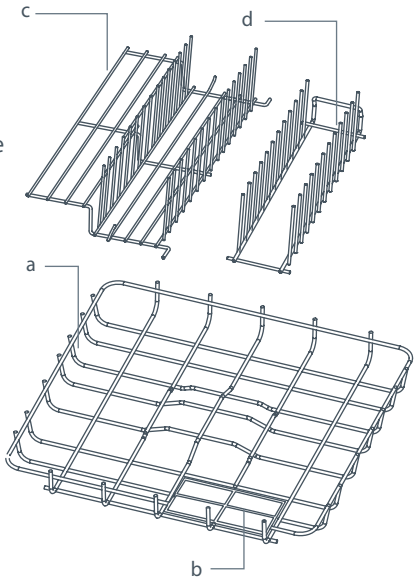

a. Korb

Der Korb dient als Halterung für einige Zubehörteile und hält das Geschirr vom Sprüharm entfernt.

b. Ablauffilterzugriff

Der Ablauffilterzugriff wird über dem Ablauffilter an den Korb geklemmt. Dadurch wird einerseits verhindert, dass Gegenstände den Boden des Geräts berühren und die Bewegung des Sprüharms blockieren, und andererseits ermöglicht dies den Zugriff auf den Ablauffilter.

c. Mega-Einsatz

Der Mega-Einsatz dient zur Aufnahme von Gläsern, Tassen und kleinen Tellern.

d. Tellereinsatz

Der Tellereinsatz nimmt Teller und Schüsseln auf.

So bringen Sie den Mega-Einsatz an
Stellen Sie den Mega-Einsatz mit den äußeren Füßchen auf den Korb und klemmen Sie ihn an der Korbseite fest. Ein richtig angebrachter Mega-Einsatz sitzt fest auf dem Korb und wackelt nicht.

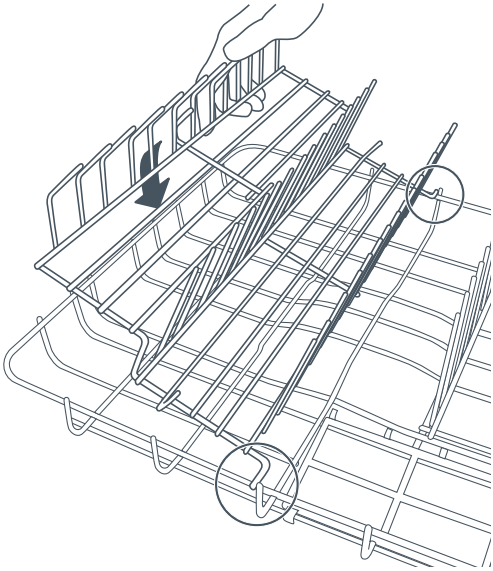

Tassenhalter

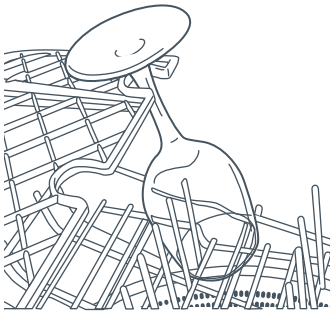

Tassen, Gläser und Küchenutensilien können auf den Tassenhaltern am rechten und linken Rand angeordnet werden.

- Um ein optimales Ergebnis zu erzielen, dürfen keine großen Gegenstände unter den Tassenhaltern verhindern, dass das Spülwasser die Tassenhalter erreicht.
- In Kombination mit dem Mega-Einsatz können auch Weingläser an den Tassenhaltern angeordnet werden.
- Abstandhalter an den Tassenhaltern verhindern, dass die Tassen die Gerätewand berühren. Dieser Abstand zwischen Geschirr und Gerätewand wirkt sich positiv auf die Reinigungs- und Trocknungsleistung aus.

Besteckkorb

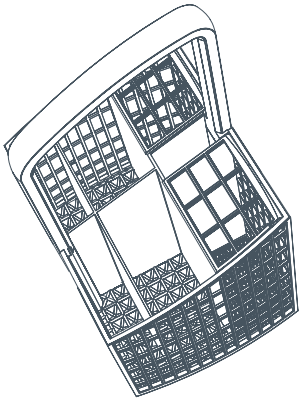

Der beste Ort für Besteck, kleine Küchenutensilien sowie Kunststoffdeckel ist der Besteckkorb.

- Wegen Verletzungsgefahr und zugunsten einer optimalen Reinigungsleistung empfehlen wir, langes Besteck mit den Griffen nach unten und spitze oder scharfe Gegenstände mit den Griffen nach oben einzusetzen.
- Setzen Sie Messer, Gabeln und Löffel unsortiert in die Korbsegmente ein, damit sich die Besteckteile nicht ineinander fügen und das Wasser ungehindert zirkulieren kann.
- Lassen Sie Edelstahl nicht mit Silberbesteck in Berührung kommen, um Fleckenbildung zu vermeiden
- Kleine Gegenstände wie z. B. Kunststoffdeckel sollten in den schließbaren Korbsegmenten angeordnet werden. So können sie nicht vom Wasserstrahl zu Boden gespült werden und unter Umständen die Drehung des Sprüharms behindern.

Einräumen des Geschirrs

Der Wasserstrahl wird vom Sprüharm am Boden des DishDrawer® erzeugt. Durch die Drehung des Sprüharms wird das Wasser gleichmäßig im ganzen Gerät verteilt. Bedenken Sie dies, wenn Sie Ihren Geschirrspüler beladen. Sorgen Sie für genügend Abstände und Freiräume, damit das Wasser in alle Winkel (insbesondere zu den Tassenhaltern) gelangt. Wird die Bewegung des Sprüharms oder der Weg des Wasserstrahls durch Gegenstände versperrt, so ist ein nicht zufriedenstellendes Spülergebnis zu erwarten.

So beladen Sie Ihren DishDrawer®

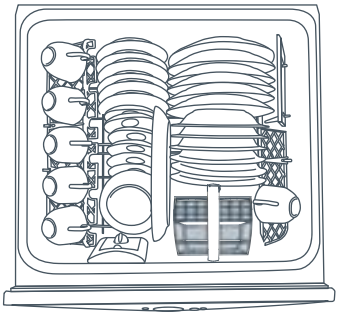

Standard-Testspülladung

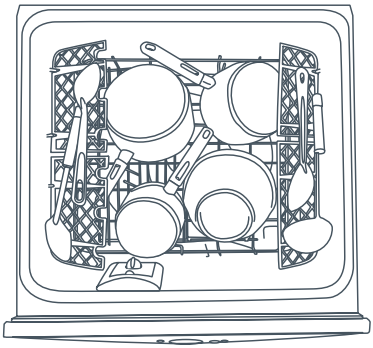

Große Spülladung

Hinweis: Bitte beachten Sie, dass der Korb und die Einsätze des DishDrawers® nicht dafür vorgesehen sind, beladen herausgehoben zu werden.

Wie Sie Ihren DishDrawer® NICHT beladen sollten

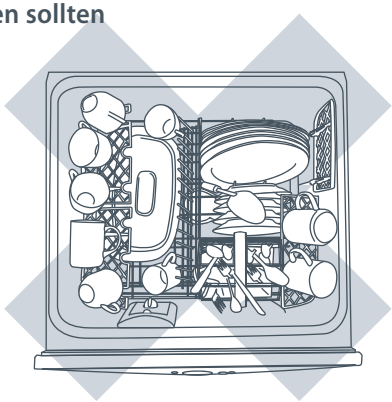

- Hier ist der DishDrawer® übervoll beladen, und das Spülwasser kann nicht alle Teile erreichen.
- Tassen, Gläser und Schüsseln sind mit der Öffnung nach unten einzulegen.

- Die Teller stehen ineinander und das Spülwasser kann möglicherweise nicht dazwischen gelangen.
- Achten Sie darauf, dass Besteckteile nicht ineinander liegen oder zusammenkleben. Besteck muss gleichmäßig verteilt sein.

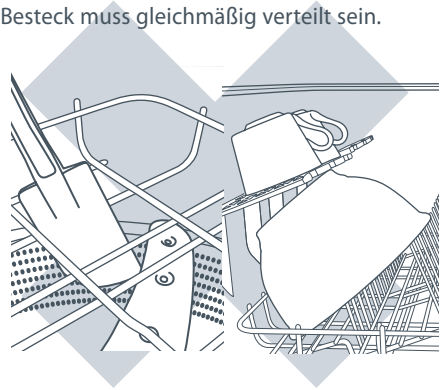

- Achten Sie darauf, dass das Geschirr nicht über die offenen Schubladen hinausragt und beim Schließen hineingezwängt wurde. Dann kann der Deckel möglicherweise nicht dicht schließen, so dass eine Kundendienstwartung notwendig werden könnte.
- Lassen Sie bei scharfen Gegenständen besondere Vorsicht walten, um Verletzungen des Benutzers und Beschädigungen des Deckels zu vermeiden.
- Prüfen Sie, dass keine spitzen oder scharfen Besteckteile durch den Besteckkorb ragen und die Drehung des Sprüharms verhindern.
- Prüfen Sie, dass keine Besteckteile durchgefallen sind, die die Drehung des Sprüharms behindern können.
- Die große Schüssel verhindert, dass das Spülwasser an die Tassenhalter gelangt.
- Große Utensilien sollten auf die Tassenhalter gelegt werden, damit sie sich nicht verschieben und die Drehung des Sprüharms behindern.
- Scharfe oder spitze Gegenstände sollten horizontal oder mit den scharfen Kanten/ Spitzen nach unten eingelegt werden, um Verletzungen zu vermeiden.

Spülmittelspender

Wichtig!

- ***Verwenden Sie ausschließlich für Spülmaschinen empfohlenes Spülpulver.***
- ***Spülmittel für Geschirrspüler sind stark alkalisch und sollten auf keinen Fall geschluckt werden.***
- ***Spülmittel sollten nicht mit Haut oder Augen in Kontakt kommen.***
- ***Kinder und gebrechliche Personen sind vom Geschirrspüler fernzuhalten, wenn das Gerät geöffnet ist.***
- ***Prüfen Sie nach jedem beendeten Spülvorgang, ob der Spülmittelspender vollständig entleert wurde, um Gefahr durch Vergiftungen zu vermeiden.***
- ***Legen Sie keine Spülmaschinen-Tabs in den Spülmittelspender.***
- ***Spülmittel- und Geschirrspüler-Tabs sollten nicht in direkten Kontakt mit Geschirr oder Besteck kommen. Flüssige Reinigungsmittel sind für den DishDrawer® nicht geeignet.***
- ***Flüssigseife, Seife, Waschmittel oder Desinfektionsmittel sind für den DishDrawer® schädlich.***

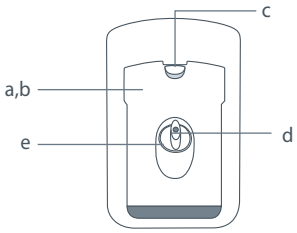

Geschlossener Spülmittelspender

Auffüllen des Spülmittelspenders

1. Drücken Sie den Riegel nach unten, um die Tür zu öffnen.
2. Füllen Sie Spülmittel ein. Für das Vorspülprogramm wird kein Spülmittel benötigt.
3. Wenn Sie den bzw. die Behälter befüllt haben, schließen Sie den Spender, so dass der Deckel hörbar einrastet. Das Spülmittel wird während des Spülprogramms automatisch im Inneren des Geräts verteilt.

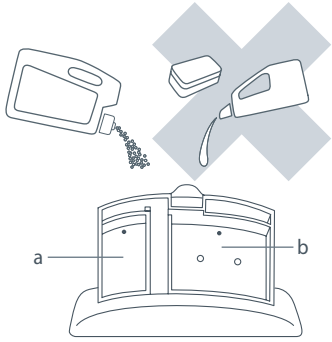

Geöffneter Spülmittelspender

- **a** Vorspülbehälter, 10g Aufnahmefähigkeit (wird in Europa nicht verwendet)
- **b** Hauptgangbehälter, 30g Aufnahmefähigkeit
- **c** Spülmittelbehälterriegel
- **d** Klarspüleranzeigelicht
- **e** Klarspülerdeckel

Spülmittelmengen

Die unten empfohlenen Spülmittelmengen beziehen sich auf jeweils ein Schubfach.

Spülprogramme	Hauptspülgang (g)*
Intensiv	**15**
Normal	**15**
Schonend	**5**
Kurz	**5**

* 5 g entspechen ca. 1 Teelöffel, 15 g ca. 1 Esslöffel.

Geschirrspüler-Tabs

Anstelle von Spülpulver können auch Geschirrspüler-Tabs verwendet werden. Tabs können entweder in den Besteckkorb oder direkt in den Spülbehälter wie unten gezeigt gelegt werden.

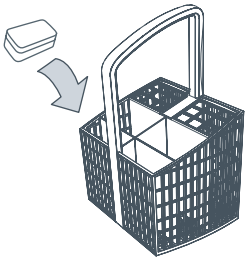

Optimal:
Legen Sie das Spülmaschinen-Tab in den freien Bereich zwischen den schließbaren Korbsegmenten.

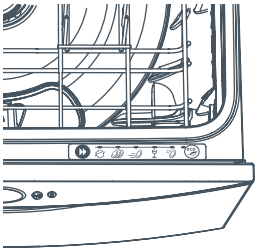

Alternative:
Falls der Besteckkorb nicht zur Verfügung steht, legen Sie das Tab unten in den Spülraum.

Verwendung von Wasserenthärter

Leitungswasser mit einer Härte von mehr als 100ppm kann sich negativ auf die Spülergebnisse Ihres DishDrawers® auswirken. Gläser werden matt, und Geschirr bekommt Flecken oder ist mit einem weißen Film überzogen.

Bringen Sie die Wasserhärte Ihres Gebiets in Erfahrung

Das für Sie zuständige Wasserwerk gibt Ihnen Auskunft über die Wasserhärte in Ihrer Gegend. Ermitteln Sie anhand der nachfolgenden Tabelle die für Ihren DishDrawer® erforderliche Einstellung. Beträgt die Härte Ihres Wassers beispielsweise 500ppm, so muss der Wasserenthärter Ihres Geräts auf Stufe 4 eingestellt sein. Im Abschnitt über den Anpassungsmodus erfahren Sie, wie Sie den Wasserenthärter an die jeweilige Wasserqualität anpassen.

DishDrawer®-Einstellungen	°dH	°fH	°e / °Clark	mmol/l	ppm
0	0 - 5,6	0 - 10	0 - 7	0 - 0,1	0 - 100
1	5,6 - 14	10 - 25	7 - 17,5	0,1 - 2,5	100 - 250
2	14 - 19,6	25 - 35	17,5 - 24,5	2,5 - 3,5	250 - 350
3	19,6 - 25,2	35 - 45	24,5 - 31,5	3,5 - 4,5	350 - 450
4	25,2 - 30,8	45 - 55	31,5 - 38,5	4,5 - 5,5	450 - 550
5	30,8 - 35	55 - 62	38,5 - 43,8	5,5 - 6,2	550 - 625

Hinweis:

- Bei einer Wasserhärte von über 625ppm empfehlen wir, den Spülmittelspender für alle Programme außer dem Klarspülen unbedingt ganz zu füllen und den Klarspülerregler auf Stufe 5 einzustellen. Eine Wasserhärte von über 625ppm bewirkt auf die Dauer eine Verschlechterung der Leistung Ihres Geschirrspülers.
- Es sind unter Umständen ungewöhnliche Geräusche zu hören, wenn der Wasserenthärter im Einsatz ist – dies ist völlig normal.

Auffüllen des Salzbehälters

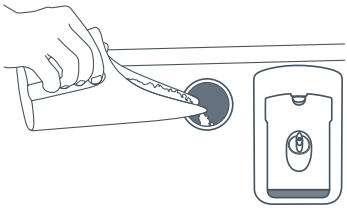

1. Öffnen Sie den Geschirrspüler.
2. Drehen Sie den Schraubverschluss des Salzbehälters gegen den Uhrzeigersinn und entnehmen Sie ihn.
3. Nehmen Sie mit der Salzschaufel Regeneriersalz auf und füllen Sie es in den Salzbehälter. Der Salzbehälter fasst ungefähr 0,5kg Regeneriersalz.
4. Bringen Sie den Deckel wieder an und verschließen Sie ihn fest.
5. Wenn Sie nicht unmittelbar nach dem Auffüllen des Salzbehälters Geschirr spülen, führen Sie einen Klarspülgang durch, um Salzwasser oder verstreute Salzkörner zu entfernen.

Hinweis: Beim Befüllen des Salzbehälters kann Wasser aus dem Überlauf des Wasserenthärters austreten.

Wichtig!

Der Wasserenthärter muss immer mit speziell für Geschirrspüler-Wasserenthärtungssysteme vorgesehenem Regeneriersalz aufgefüllt werden. Die Verwendung von Speisesalz, wie z. B. Tafelsalz, Steinsalz oder Granulat, wird nicht empfohlen, da diese Unreinheiten enthalten können, die sich auf die Lebensdauer des Wasserenthärters negativ auswirken.

Salzbehälter

Das Wasser kann nur enthärtet werden, wenn Regeneriersalz im Salzbehälter vorhanden ist. Der Salzbehälter ist vor der Inbetriebnahme des DishDrawers® und immer dann aufzufüllen, wenn die Kontrollanzeige rot leuchtet.

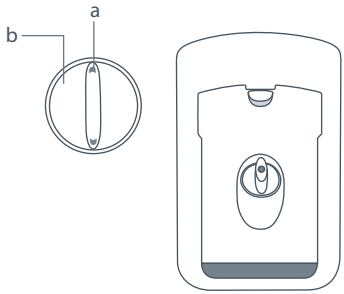

a Salzanzeige
b Salzbehälterdeckel

Salzanzeige

- Wenn die Salzanzeige rot leuchtet, ist der Salzbehälter leer.
- Bleibt diese Anzeige schwarz, ist genügend Regeneriersalz für das gewählte Spülprogramm im Behälter vorhanden.
- Einzelgeräte: Auf einen leeren Salzbehälter werden Sie außerdem durch das Salz-Symbol (Salt symbol) hingewiesen, das auf der elektronischen Anzeige erscheint.

Wichtig!

Spülmittel oder Klarspüler dürfen nicht in den Salzbehälter eingefüllt werden. Spülmittel oder Klarspüler zerstören den Wasserenthärter.

Nur Salz

KEIN Spülmittel

KEIN Klarspüler

Klarspülerspender

Beste Spülergebnisse erzielen Sie durch die regelmäßige Beigabe von flüssigem Klarspüler. Klarspüler verleiht Glas und Porzellan ein schlierenfreies, glänzendes Aussehen und schützt Metall vor dem Anlaufen. Der Klarspülerspender befindet sich unter dem Spülmittelspender im Inneren des Schubfachs. Der Behälter fasst ca. 50ml Klarspüler.

Auffüllen des Klarspülerspenders

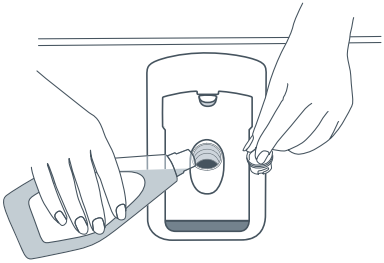

1 Drehen Sie den Schraubverschluss gegen den Uhrzeigersinn und nehmen Sie ihn ab.
2 Füllen Sie Klarspüler in die kreisförmige Öffnung.
3 Dabei darf kein Klarspüler in den Geschirrspüler gelangen. Verschütteter oder übergelaufener Klarspüler muss zur Vermeidung von übermäßiger Schaumbildung entfernt werden. Wird verschütteter Klarspüler nicht weggewischt, könnte ein Kundendienstbesuch notwendig werden, der nicht unter die Garantie fällt.
4 Bringen Sie den Schraubverschluss wieder an.

Klarspülermenge

Der Mengenregler muss unter Umständen an die Qualität Ihres Wassers angepasst werden. Die niedrigste Einstellung ist '1', die höchste '5'. Im Abschnitt über den Anpassungsmodus erfahren Sie, wie Sie die Klarspülereinstellung ändern können. Bemerken Sie am Ende des Spülgangs überschüssigen Schaum, dann benötigen Sie eine niedrigere Einstellung. Wenn das Geschirr nach dem Trocknen nass ist oder Schlieren aufweist, erhöhen Sie die Einstellung.

Klarspüleranzeige

Die Klarspüleranzeige leuchtet rot, wenn der Spender aufgefüllt werden muss. Leuchtet die Anzeige nur schwach oder gar nicht, ist genügend Klarspüler für den Spülgang vorhanden.

Hinweis:
- Klarspüler in hellerer Farbe verdunkeln das Anzeigelicht nicht so stark wie dunklere Klarspüler.
- Wenn der Klarspühler während des Spülvorgangs freigesetzt wird, könnten ungewöhnliche Geräusche zu hören sein. Das ist völlig normal.

Die folgenden Einstellungen können von Ihnen angepasst werden.

Klarspülereinstellung
Reduzieren Sie die Klarspülereinstellung, wenn nach einem Spülgang Schaumrückstände vorhanden sind. Erhöhen Sie die Klarspülereinstellung, wenn das Geschirr nach einem Spülgang nass ist oder Schlieren aufweist.

Enthärtereinstellung (nur bei Modellen DD605H und DS605H)
Konsultieren Sie den Abschnitt über den Wasserenthärter in dieser Bedienungsanleitung.

Einschaltautomatik
Standardmäßig schaltet sich der DishDrawer® automatisch ein, sobald die Schublade geöffnet wird. Das Spülprogramm startet erst, nachdem die Schublade geschlossen und die ▶/II -Taste gedrückt wurde. Wenn sich der DishDrawer® nicht automatisch einschalten soll, kann diese Funktion deaktiviert werden.

Programmende-Signaltöne
Standardmäßig gibt der DishDrawer® am Ende eines Spülprogramms sechs Signaltöne aus. Diese Funktion kann ausgeschaltet werden.

Schließfunktion
Die Schließfunktion hält den DishDrawer® stets verschlossen. Wenn Sie das Gerät öffnen möchten, müssen Sie die ⏻ -Taste drücken. Wenn der Geschirrspüler wieder ganz geschlossen ist, wird das Schubfach nach 30 Sekunden automatisch verriegelt.
Sollte sowohl die Sperr- als auch die Schließfunktion aktiviert sein, wird das Gerät durch Betätigung der ⏻ -Taste nicht geöffnet. Um den Geschirrspüler öffnen zu können, muss die Sperrfunktion deaktiviert werden.

Hinweis: Wir empfehlen diese Funktion zu benutzen, wenn der DishDrawer in Wohnmobilen eingesetzt wird.

Anzeige für sauberes Geschirr (nur bei Einzelgeräten mit LCD)
Werkseitig ist die Anzeige für sauberes Geschirr im DishDrawer® deaktiviert. Wenn die Anzeige für sauberes Geschirr aktiviert ist, erscheint nach Abschluss des Spülprogramms das 00 -Symbol in der elektronischen Anzeige, um anzugeben, dass das Geschirr sauber ist. Wenn Sie das Geschirr komplett ausgeräumt haben, drücken Sie die ⏻ -Taste, um zum normalen Betriebsmodus zurückzukehren.
Diese Funktion ist beispielsweise dann sinnvoll, wenn Sie sich nicht erinnern, ob das Geschirr bereits gespült wurde. Auch wenn Haushaltsmitglieder regelmäßig einige saubere Geschirrstücke entnehmen, ohne das gesamte Schubfach zu entleeren, erweist sich diese Funktion als praktisch
Wir raten davon ab, die Anzeige für sauberes Geschirr gemeinsam mit der Schließfunktion zu verwenden.

So können Sie optionale Einstellungen vornehmen (Einbaumodelle und Einzelgeräte - ohne LCD)

Verfahren Sie gemäß den nachfolgenden Anleitungen	Klarspülerein-stellung	Enthärterein-stellung[1]	Einschalt-automatik	Programmende–Signaltöne	Schließ-funktion[2]
Erster Schritt	Anpassungsmodus einschalten 1 Drücken Sie die ⏻ -Taste, um das Gerät einzuschalten. Öffnen Sie den DishDrawer. 2 Drücken Sie die eco - und die 🔑/🔒 -Taste 5 Sekunden lang, bis ein langes akustisches Signal ertönt.				
Wechseln Sie mit der ▶/II -Taste durch die verschiedenen Optionen	Einzelgeräte - ohne LCD rot / aus	blau / aus	violett / ein	blau / ein	rot / ein
	Einbaumodelle rot / aus	grün / aus	orange / ein	grün / ein	rot / ein
	▶II eco	▶II eco	▶II eco	▶II eco	▶II eco
Durchführen einer Einstellung	Die aktuelle Einstellung wird auf dem Spülprogrammwähler durch rote Lichter angezeigt. Wenn vier rote Lichter leuchten, ist die für die Option ausgewählte Einstellung auf vier gesetzt. Drücken Sie die 🔑/🔒 -Taste, um die Einstellung zu erhöhen. Die roten Lichter wechseln hoch zu 5 und beginnen dann wieder bei 1.		Drücken Sie die 🔒 -Taste, um die ausgewählte Option ein- bzw. auszuschalten.		
Speichern	Drücken Sie die ⏻ -Taste zum Speichern der Änderung.				
Beispiel	Klarspülerein-stellung auf vier gesetzt	Enthärterein-stellung auf vier gesetzt	Ein Aus	Ein Aus	Ein Aus

1 Modelle ohne Enthärtereinstellung – die Enthärtereinstellung wird nicht in der Optionsfolge aufgeführt.
2 Die Optionsfolge beginnt wieder bei der Klarspülereinstellung.

So nehmen Sie verschiedene Einstellungen vor (Einzelgeräte mit LCD)

Verfahren Sie gemäß den nachfolgenden Anleitungen	Klarspülereinstellung	Enthärtereinstellung[1]	Einschaltautomatik	Programmende–Signaltöne	Schließfunktion	Sauberes Geschirr[2]
Erster Schritt	Anpassungsmodus einzuschalten. Öffnen Sie den DishDrawer. 1 Drücken Sie die ⏻ -Taste, um das Gerät einzuschalten 2 Drücken Sie die eco - und die 🔑/🔒 -Taste 5 Sekunden lang, bis ein langes akustisches Signal ertönt.					
Wechseln Sie mit der ▶/II - Taste durch die verschiedenen Optionen	rA	hd	AP	EC	Ld	dS
Durchführen einer Einstellung	Die aktuelle Einstellung wird auf dem Spülprogrammwähler durch rote Lichter angezeigt. Wenn vier rote Lichter leuchten, ist die für die Option ausgewählte Einstellung auf vier gesetzt. Drücken Sie die 🔑/🔒 -Taste, um die Einstellung zu erhöhen. Die roten Lichter wechseln hoch zu 5 und beginnen dann wieder bei 1.		Drücken Sie die 🔒 -Taste, um die ausgewählte Option ein- bzw. auszuschalten.			
Speichern	Drücken Sie die ⏻ -Taste zum Speichern der Änderung.					
Beispiel	Klarspülereinstellung auf vier gesetzt	Enthärtereinstellung auf vier gesetzt	AP Ein AP Aus	EC Ein EC Aus	Ld Ein Ld Aus	dS Ein dS Aus

1 Modelle ohne Enthärtereinstellung – die Enthärtereinstellung wird nicht in der Optionsfolge aufgeführt.
2 Die Optionsfolge beginnt wieder bei der Klarspülereinstellung.

Reinigen der Oberflächen

Wichtig!

Von Verwendung der folgenden Mittel wird abgeraten, da sie die Oberfläche beschädigen könnten:

- ***Scheuerschwämme aus Kunststoff oder Stahlfaser***
- ***Scheuermittel, Lösungsmittel, Haushaltsreiniger***
- ***Reinigungsmittel auf Säure- oder alkalischer Basis***
- ***Flüssigseife oder Seife***
- ***Wasch- oder Desinfektionsmittel***
- ***Bestimmte Edelstahlreiniger und -Politurmittel, die Schäden an den Oberflächen verursachen können.***

1 Reinigen Sie das Gerät mit einem sauberen, feuchten Tuch. Das Bedienfeld darf jedoch nicht nass werden.
2 Trocknen Sie das Gerät mit einem sauberen, fusselfreien Tuch ab.

Reinigen des Ablauffilters, Sprüharms und der Filterplatte

Den Ablauffilter sollten Sie immer dann reinigen, wenn Speisereste zu sehen sind. Sprüharm und Filterplatte müssen bei normalem Gebrauch ungefähr einmal im Monat und bei Bedarf entsprechend häufiger gereinigt werden.

Bei Verwendung eines Mittels zur Reinigung von Spülmaschinen oder eines Kalkentfernungsmittels ist zum Schutz des Geräts unmittelbar nach der Reinigung ein Spülgang mit Spülmittel durchzuführen.

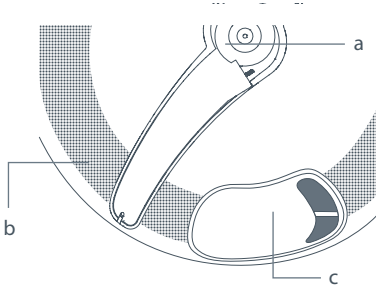

Innere Teile des DishDrawer®
a Sprüharm
b Filterplatte
c Ablauffilter

Wichtig !

Der Geschirrspüler darf nur betrieben werden, wenn Filterplatte, Ablauffilter und Sprüharm ordnungsgemäß eingebaut sind.

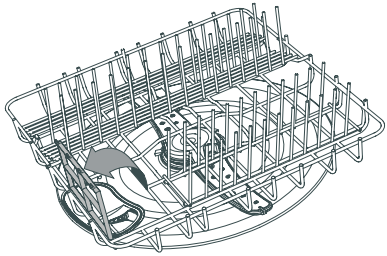

Reinigen des Ablauffilters

1. Entnehmen Sie den Ablauffilterzugriff, sofern am Korb angebracht.
2. Heben Sie den Ablauffilter an und entnehmen Sie ihn aus dem Gerät.
3. Entleeren Sie ihn, spülen Sie ihn unter fließendem Wasser ab, und setzen Sie ihn wieder ein.
4. Vergewissern Sie sich, dass der Ablauffilter bündig mit der Filterplatte abschließt.

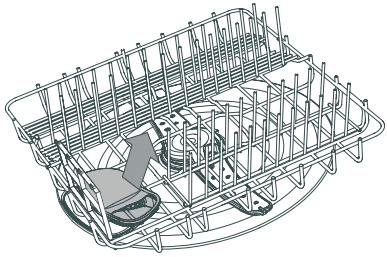

Reinigen des Sprüharms und der Filterplatte
Vergewissern Sie sich, dass der Geschirrspüler abgekühlt ist, und befolgen Sie dann die Anweisungen zum Ausbauen von Ablauffilter und Sprüharm.

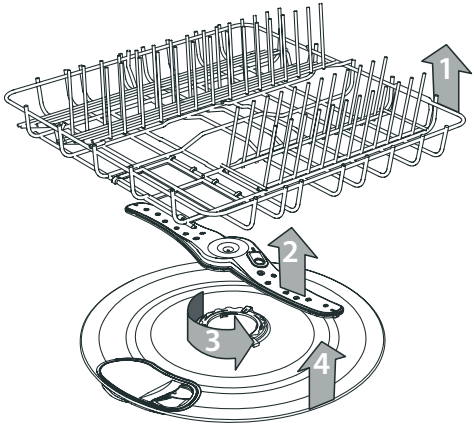

1 Entnehmen Sie vorsichtig den Korb aus dem Gerät. Heben Sie dabei zunächst die Hinterseite an, um dabei nicht gegen den Spülmittel- und Klarspülerspender zu stoßen.
2 Ziehen Sie den Sprüharm heraus und schütteln Sie alle Fremdkörper ab.
Spülen Sie den Sprüharm unter sauberem, fließendem Wasser und wischen Sie ihn mit einem feuchten Tuch ab.
3 In der Mitte der Filterplatte befinden sich zwei Ringe. Drehen Sie den äußeren Ring um ca. 1/8 Umdrehung gegen den Uhrzeigersinn, und halten Sie dabei den inneren Ring fest. Dadurch wird die Filterplatte gelöst.
4 Nehmen Sie die Filterplatte heraus.
Vorsicht bei der Reinigung der Unterseite der Filterplatte: Sie könnten sich an den scharfen Kanten schneiden.
Entfernen Sie allen Schmutz, waschen Sie die Platte in heißem Seifenwasser und spülen Sie sie gründlich mit sauberem Wasser ab.
Die Heizplatte kann mit einem feuchten Tuch abgewischt werden.
5 Setzen Sie die Filterplatte wieder flach in das Gerät ein und vergewissern Sie sich, dass sie sicher am Innenring einrastet.
6 Die Filterplatte sitzt dann richtig, wenn die Linien (siehe Abbildung) aneinander ausgerichtet sind. Sie darf sich nicht frei bewegen.
7 Setzen Sie den Sprüharm wieder in das Laufrad ein.
8 Setzen Sie den Korb mit der Vorderseite voran wieder ein.

Hinweis: Wenn sich zerbrochenes Glas oder Geschirr im Geschirrspüler befindet, muss dieses vorsichtig entfernt werden, damit es keine Schäden am Gerät verursacht.

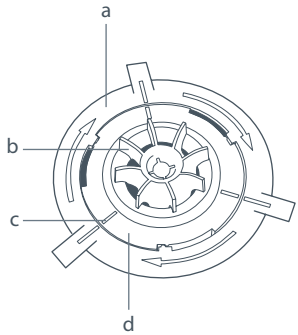

Richtige Einrastposition der Filterplatte mit Motorblock (unter Sprüharm)
a Äußerer Ring
b Laufrad
c Markierungen für korrekte Ausrichtung
d Innenring

Problem	Mögliche Ursache	Abhilfe
Geschirr wird nicht sauber	Spülprogramm ist für die Ladung ungeeignet.	Suchen Sie im Abschnitt über die Spülprogramme ein geeignetes Programm; u. U. sind die Speisereste zu fest angebrannt, und das Geschirr muss eingeweicht werden.
	Sprüharm kann sich nicht drehen.	Etwaige Gegenstände aus dem Drehbereich des Sprüharms entfernen.
	Der Geschirrspüler ist überladen oder falsch beladen.	Siehe Abschnitt über Beladen des Geräts.
	Filterplatte/Ablauffilter falsch eingebaut.	Siehe Abschnitt über Pflege.
	Spülmittel wurde in falschen Behälter gefüllt.	Spülmittel muss in den großen Behälter gefüllt werden.
	Zu viele Speisereste, die vor dem Spülen nicht vom Geschirr entfernt wurden.	Speisereste vor dem Einladen vom Geschirr abkratzen.
	Spülmittel ist ungeeignet.	Verwenden Sie die empfohlenen Spülmaschinenreiniger.
	Nicht genügend Spülmittel.	Siehe Abschnitt über Spülmittel oder Hinweise des Spülmittelherstellers.
	Sprüharmdüsen sind verstopft.	Sprüharm reinigen.
	Filterplatte/Ablauffilter verstopft.	Filterplatte und Ablauffilter reinigen
	Mega-Einsatz wurde falsch eingebaut.	Siehe Einbauverfahren im Abschnitt über das Zubehör.
	Zu wenig Regeneriersalz im Enthärter (DD605H oder DS605H	Ggf. genügend Regeneriersalz in den Wasserenthärter füllen und Enthärtereinstellung erhöhen, falls das Problem weiter bestehen bleibt.
Schaumbildung	Falsche Spülmittelmenge.	Siehe Abschnitt über Spülmittel oder Hinweise des Spülmittelherstellers.
	Zu viel Eihaltiges in der Ladung.	Mehr Spülmittel verwenden.
	Klarspülereinstellung zu hoch.	Klarspülereinstellung herabsetzen.
Wasserleck	Ablaufschlauch ist nicht an Abflussrohr angeschlossen.	Ablaufschlauch an Abflussrohr anschließen.
	Zulaufschlauch ist nicht richtig angeschlossen.	Zulaufschlauch richtig anschließen.
	Sonstige undichte Stellen.	Wasser- und Stromversorgung des Geräts abschalten. Rufen Sie Ihren Händler oder autorisierten Reparaturdienst.
Gerät lässt sich nicht öffnen	Kindersicherung oder Schließfunktion oder beide wurden aktiviert.	Sperre deaktivieren. 🔑/🔒/🔒-Taste drücken, bis das 🔒-Symbol auf dem LCD-Bildschirm ausgeblendet wird oder das Licht über der 🔑/🔒-Taste erlischt, und/oder ⏻-Taste drücken, um den Geschirrspüler zu öffnen.
Stromausfall während des Spülprogramms.		Warten Sie einfach, bis der Strom wieder eingeschaltet ist. Der Spülvorgang wird an der gleichen Stelle des Spülprogramms automatisch fortgesetzt.

Fehlersuche

Problem	Mögliche Ursache	Abhilfe
Dauerhafter Alarmton	Eine Störung ist aufgetreten.	Siehe Abschnitt über Fehlercodes.
Periodisch erklingender Alarmton	Der Geschirrspüler befindet sich im Pause-Modus.	Geschirrspüler schließen und ▶/II -Taste drücken.
Gerät startet nicht	Gerät hat keinen Strom.	Stromversorgung anschließen.
	Schubfach ist nicht richtig geschlossen.	Schubfach richtig schließen.
	Sperrfunktion ist aktiviert.	Sperrfunktion ausschalten. Drücken Sie die 🔑/🔒/🔒-Taste nieder, bis das 🔒 -Symbol auf der LCD-Anzeige ausgeblendet wird oder das Licht über der 🔑/🔒 -Taste erlischt.
	▶/II -Taste wurde nicht gedrückt.	▶/II -Taste drücken.
Zu viel Wasser im Geschirspüler	Ablaufschlauch geknickt oder eingedrückt.	Ablaufschlauch glätten.
	Filter verstopft.	Filterplatte/Ablauffilter reinigen. Siehe Abschnitt über Pflege.
Wasserflecken auf dem Geschirr	Zu wenig Klarspüler.	Klarspülerspender ggf. auffüllen.
	Klarspülereinstellung zu niedrig.	Klarspülereinstellung erhöhen.
	Das Gerät ist überladen oder falsch beladen.	Siehe Abschnitt über Beladen des Geräts.
	Zu wenig oder kein Regeneriersalz im Enthärter (DD605H oder DS605H).	Ggf. Regeneriersalz in den Wasserenthärter füllen und/oder Enthärtereinstellung erhöhen.
Innenraum des Geräts ist fleckig	Einige Lebensmittel wie z. B. tomatenhaltige Speisen können den Innenraum des Geschirrspülers verfärben.	Geschirr vor dem Einräumen in den Geschirrspüler abspülen. Auch ein Klarspüldurchlauf direkt nach dem Einladen des Geschirrs kann die Verschmutzung einschränken.
Geschirr ist nicht trocken	Falsche Beladung.	Geschirr darf nicht eng aneinander anliegen.
	Klarspüler leer.	Klarspülerspender auffüllen.
	Klarspülereinstellung zu niedrig.	Klarspülereinstellung erhöhen.
	Öko-Spülprogramm wurde gewählt.	Standard-Spülprogramm wählen.
Spülmittel wird nicht verteilt	Spülmittelspender war beim Einfüllen nass.	Spender reinigen und beim Einfüllen des Spülmittels darauf achten, dass der Spender trocken ist.
Motor ist zu laut	Filterplatte und/oder Sprüharm falsch eingebaut.	Bitte sehen Sie dazu auch die detaillierten Einbauanleitungen im Abschnitt 'Pflegeanleitung
	Kein Wasser im Motorbereich.	Dies ist in der Regel beim ersten Gebrauch oder nach langer Nichtverwendung des Geräts der Fall. Starten Sie ein Spülprogramm des DishDrawers®.

Störungscodes verstehen

Wenn eine Störung auftritt, gibt der DishDrawer® kontinuierlich jede Sekunde einen Signalton ab.

Bei Einzelgeräten wird der Störungscode auf der elektronischen Anzeige und bei Einbaugeräten auf dem internen Bedienfeld angezeigt.

In der nachfolgenden Tabelle sehen Sie alle Störungscodes der Einzel- und Einbaugeräte.

Reaktion auf Störungscodes

1. Drücken Sie die ⏻ -Taste, um den Störungscode zu löschen.
2. Lassen sich der Störungscode und der akustische Alarm durch Betätigung der ⏻ -Taste nicht ausschalten, schalten Sie die Stromversorgung des Geräts ab.
3. Suchen Sie bitte die Störung in der nachfolgenden Tabelle, und ergreifen Sie die angegebene Abhilfemaßnahme.
4. Schalten Sie die Stromversorgung des Geräts nach der Störungsbeseitigung wieder ein.
5. Sollten der Störungscode und der akustische Alarm noch immer nicht ausgeschaltet sein, schalten Sie die Wasser- und die Stromversorgung des Geräts ab.
6. Wenn Sie Ihren autorisierten Reparaturdienst anrufen, teilen Sie ihm den Störungscode mit, den der Geschirrspüler gemeldet hat. Dank dieser Information kann Ihnen der Reparaturdienst gezielter helfen.

Störungscodes

Störungscodes	Mögliche Ursache	Abhilfe
F1	Überschwemmungsschutz wurde aktiviert.	Drehen Sie Wasser- und Stromversorgung des Geräts ab, und rufen Sie Ihren autorisierten Reparaturdienst an.
F2	Motorfehler.	Rufen Sie Ihren autorisierten Reparaturdienst an.
F3	Temperatursensor ausgefallen.	Vergewissern Sie sich, dass das Wasser im Zulaufschlauch nicht heißer als 65°C ist. Sie müssen u. U. ein Temperierventil am Wasserzulauf anbringen.
F4	Temperatursensor oder -element defekt.	Rufen Sie Ihren autorisierten Reparaturdienst an.
F5	Schubfachproblem	1 Schalten Sie den DishDrawer aus und dann wieder ein und kontrollieren Sie, ob das Problem damit behoben wurde. 2 Rufen Sie Ihren autorisierten Reparaturdienst an.
F6	Schubfachproblem	1 Schalten Sie den DishDrawer aus und dann wieder ein und kontrollieren Sie, ob das Problem damit behoben wurde. 2 Rufen Sie Ihren autorisierten Reparaturdienst an.
F7	Schubfachproblem	Rufen Sie Ihren autorisierten Reparaturdienst an.
F8	Elektrisches Problem	1 Schalten Sie den DishDrawer aus. 2 Rufen Sie Ihren autorisierten Reparaturdienst an.
F9	Störung der Elektronik.	Rufen Sie Ihren autorisierten Reparaturdienst an.

Störungscodes	Mögliche Ursache	Abhilfe
U1	Ladefehler	1 Drehen Sie die Wasserzufuhr des DishDrawers® auf. 2 Der Sprüharm muss sich ungehindert drehen können. Etwaiges Wasser im DishDrawer® ist von Hand zu entfernen. 3 Die Wassersperre wurde ausgelöst (falls vorhanden). 4 Rufen Sie Ihren autorisierten Reparaturdienst an.
U2	Ladeproblem	Entfernen Sie ggf. einen zu großen Gegenstand aus dem Schubfach. Drücken Sie die ▶/II -Taste.
U4	Problem mit anderem Schubfach verursacht Störung	Kontrollieren Sie das andere Schubfach und ggf. die Störungscodes.

Garantie und Service

Bevor Sie Service oder Hilfe in Anspruch nehmen ...

Im Problemfall können Sie einige Dinge selbst prüfen. Lesen Sie dazu die Installations- und Bedienungsanleitung und prüfen Sie folgende Punkte:

1 Kontrollieren Sie, dass das Gerät korrekt installiert ist.
2 Vergewissern Sie sich, dass Sie mit der Funktionsweise des Geräts vertraut sind.

Sollten Sie dennoch Hilfe benötigen, kontaktieren Sie den nächstgelegenen, autorisierten Fachhändler, wie auf der Servicekarte angeführt, oder finden Sie unsere Kontaktdaten im Internet unter:

www.fisherpaykel.com

Sicherheitsrichtlinie EWG 93/68

Richtlinie 2002/96/EG des Europäischen Parlaments über Elektro- und Elektronik-Altgeräte (nur gültig für Länder der Europäischen Union)
GB: Dieses Gerät ist markiert gemäß der Richtlinie 2002/96/EG des Europäischen Parlaments über Elektro- und Elektronik-Altgeräte. Bitte gewährleisten Sie die korrekte Entsorgung dieses Produkts. Durch nicht korrekte Entsorgung können Umwelt und Menschen Schaden nehmen.
Das Symbol auf dem Produkt oder den Begleitdokumenten des Produkts signalisiert, dass dieses Gerät nicht als normaler Haushaltsmüll entsorgt werden darf. Bitte nutzen Sie zur Entsorgung des Geräts die örtlichen Sammelpunkte, die Elektro- und Elektronik-Geräte entgegennehmen. Die Entsorgung des Geräts muss den örtlichen Auflagen und Bestimmungen entsprechen. Für mehr Informationen über die Handhabung, die Entsorgung und Recycling des Produkts kontaktieren Sie bitte die örtlichen Behörden, Sammelzentren oder das Fachgeschäft, in dem Sie das Gerät gekauft haben.